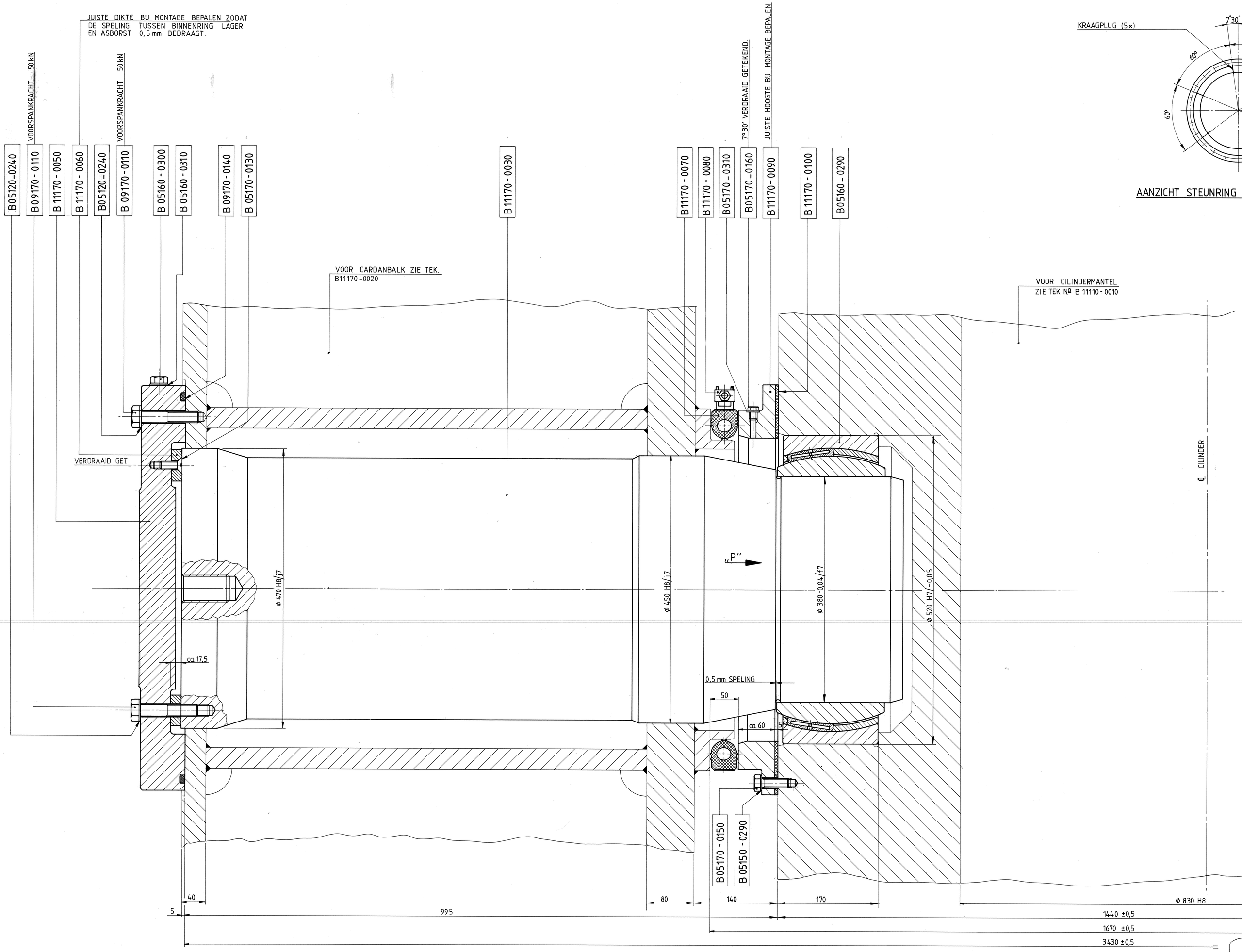

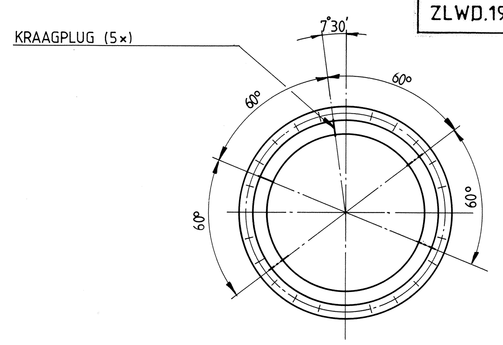

AANZICHT STEUNRING VLGS PUL„P" (1:10)

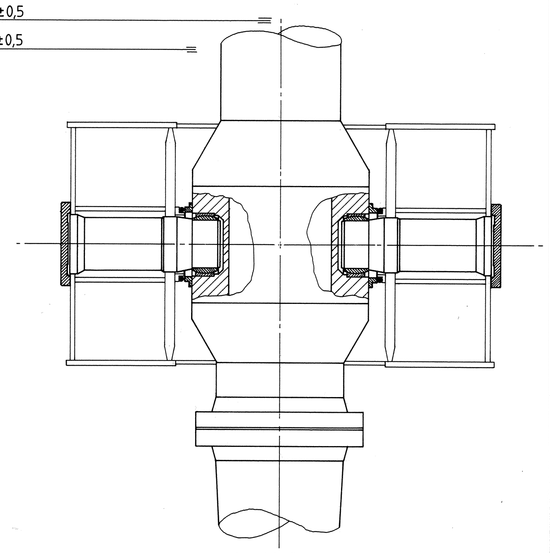

SITUATIE 1:25

OPMERKINGEN:

1. LAGERHUISRUIMTE OPVULLEN MET BARIUM-COMPLEX ZEEPVET KLÜBER STABURAGS NBU 12K, ZIE SPEC. Nº B05160-0320
2. ASVLAKKEN ø 470, ø 450, ø 380 VOOR MONTAGE INSMEREN MET b.v. COPASLIP
3. JUISTE DIKTE VAN VULRING B11170-0060 BU MONTAGE BEPALEN.
4. HOOGTE VAN STEUNRING B11170-0090 BU MONTAGE BEPALEN.
5. SPELING TUSSEN ASBORST EN GEWRICHTSLAGER = 0,5 mm

MASSA: 1770 kg PER CARDANAS
ZONDER CILINDERMANTEL EN CARDANBALK.

Microfiche-No: ZLWD.1988-565085

BETREFT: RIJKSWATERSTAAT DIRECTIE BRUGGEN
WERK: STORMVLOEDKERING OOSTERSCHELDE
SCHUIFBEWEGINGSWERKEN TOP. CODE NR. 42 D - 350

OSTEM

WF & RDM
ALGEMENE WERKTUIGBOUW
RSV

TITEL: HYDRAULISCHE CILINDER TYPE 11900
SAMENSTELLING DRAAIPUNT CARDAN MET CILINDER

PROJECTIE
DOKUMENT NR. / ONDERDEEL NR.: B11170-0010

SCHAAL			FORMAAT	BLAD	VAN	BLADEN
1:2,5	1:	1:	A0			

UITG.	GET.	GEC.	GEZ.	OMSCHRIJVING
0	Oort 6-4-'83	[illegible]	[illegible]	ONTSTAAN UIT TEK RWS . Nº A84892 WUZ. D
A				
B				
C				
D				

VEGA-FM QDB (mm)